Затвор дисковый поворотный межфланцевый с рукояткой ЮБС3201

ЮБС3201		
ТУ 3722–002–38086174–2015		
1	Материал корпуса	Чугун СЧ20
2	Уплотнение	EPDM
3	Давление	1,6 Мпа (16 кгс/см²)
4	Температура	до + 130°С
5	Класс герметичности	"А" по ГОСТу54808-2011
6	Климатическое исп.	УХЛ
7	Присоединение к трубопроводу	Межфланцевое ГОСТ 33259-2015
8	Проход	Полный
9	Управление	Рукоятка
10	Гарантия	1 год

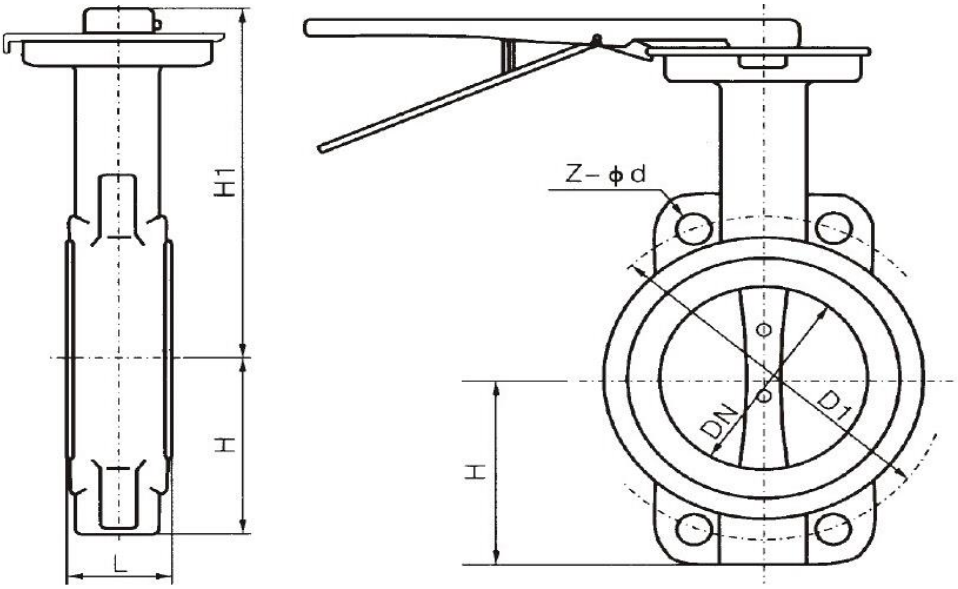

Материалы основных деталей

	Наименование	Материал
1	Корпус	Чугун СЧ20
2	Шток	Сталь 20Х13
3	Диск	Чугун с гальваническим покрытием
4	Седловое уплотнение	EPDM
5	Фиксатор рукоятки	Сталь с гальваническим покрытием
6	Рукоятка	Чугун

Артикул	Размер мм	H1	H	L	D1	P	Вес кг.
ЮБС3201-040	40	140	50	29	110	260	2,1
ЮБС3201-050	50	243	63	40	125	260	3,2
ЮБС3201-065	65	249	72	43	145	260	3,8
ЮБС3201-080	80	252	88	43	160	260	4,1
ЮБС3201-100	100	310	112	49	180	260	5,4
ЮБС3201-125	125	340	117	53	210	260	7,5
ЮБС3201-150	150	356	123	53	240	260	8,6
ЮБС3201-200	200	370	140	57	295	350	14,5
ЮБС3201-250	250	385	170	65	355	350	20,5
ЮБС3201-300	300	420	190	76	410	360	29